Rolf

CERTIFIÉ PAR CSTB NF ROBINETTERIE SANITAIRE

ACS CONFORMITÉ SANITAIRE

10 GARANTIE

Référence : **501011109**

# MITIGEUR D'ÉVIER NORM'O - CHROMÉ - CARTOUCHE Ø35MM C2 - ROLF

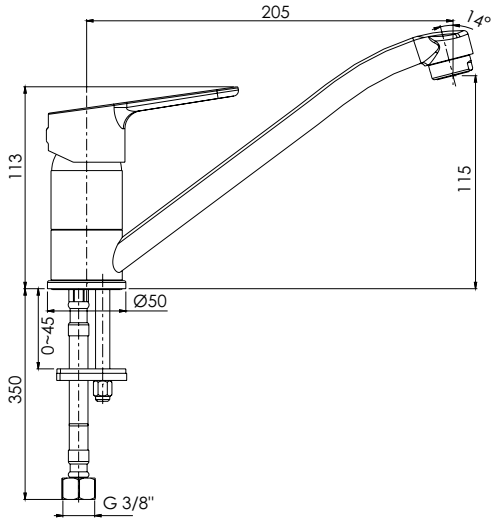


## UN DESIGN SOBRE ET TENDANCE

## INSTALLATION RAPIDE ET FACILE

## ECONOMIES D'ÉNERGIE ET D'EAU GRÂCE À LA TECHNOLOGIE C2 OU C3

| | |
|---|---|
| **DESCRIPTION** | Chromé - Manette métal - Cartouche céramique Ø35 mm C2 - Bec orientable avec aérateur anticalcaire - Limiteur de débit par point dur - Limiteur de température réglable - Un point de fixation - Flexibles EPDM d'alimentation pré-montés 350 mm - Platine de renfort évier - NF classement E0 C2 A2 U3 (BBBA) |
| **CARACTÉRISTIQUES** | Chromé. - Manette métal. - Cartouche Ø35 mm. - Bec orientable avec aérateur anticalcaire. - Limiteur de débit par point dur. - Limiteur de température réglable. - Un point de fixation. - Flexibles EPDM pré-montés 350 mm. - Platine de renfort évier. - NF IA. - Classement E0 C2 A1 U3 (BBCA). |
| **APPLICATIONS** | Robinetterie d'évier |
| **CONDITIONS D'UTILISATION** | Pression maximum : 5 bar - Pression d'utilisation : 3 bar - Température maximum de l'eau : 80°C (176°F) - produit Conforme aux réglementations en vigueur |
| **COMPATIBILITÉ** | S'installe sur tous les types d'évier |
| **PRÉCAUTION D'EMPLOI** | 1 point de fixation. Livré avec les flexibles EPDM pré-montés 350mm. |

| | |
|---|---|
| SPECIFICATIONS D'INSTALLATION | Permet l'équipement sanitaire des salles de bains et cuisine. |
| | Garantie 10 ans contre tout vice de fabrication y compris pour les cartouches - Cf conditions générales de vente |
| PRESCRIPTION DE POSE | Avant le montage nettoyer la tuyauterie pour éliminer toute impureté |
| PRESCRIPTION D'ENTRETIEN | Nettoyage à l'eau savonneuse avec un chiffon doux et bien sécher - Ne pas utiliser de produits nocifs, abrasifs ou chlorés |